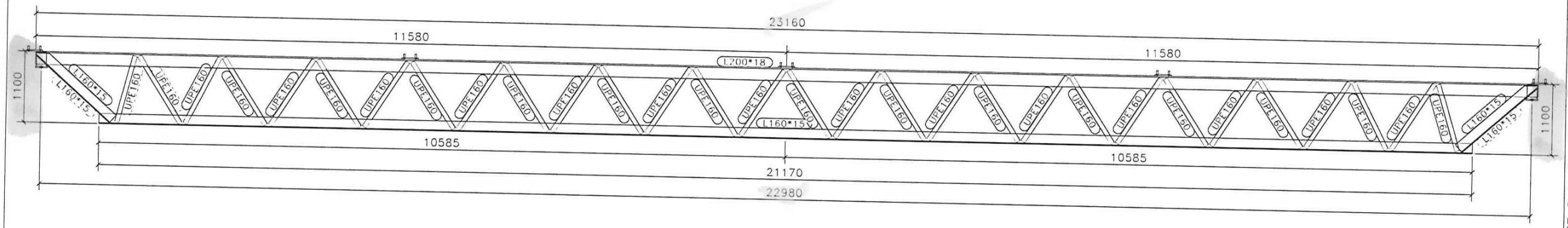

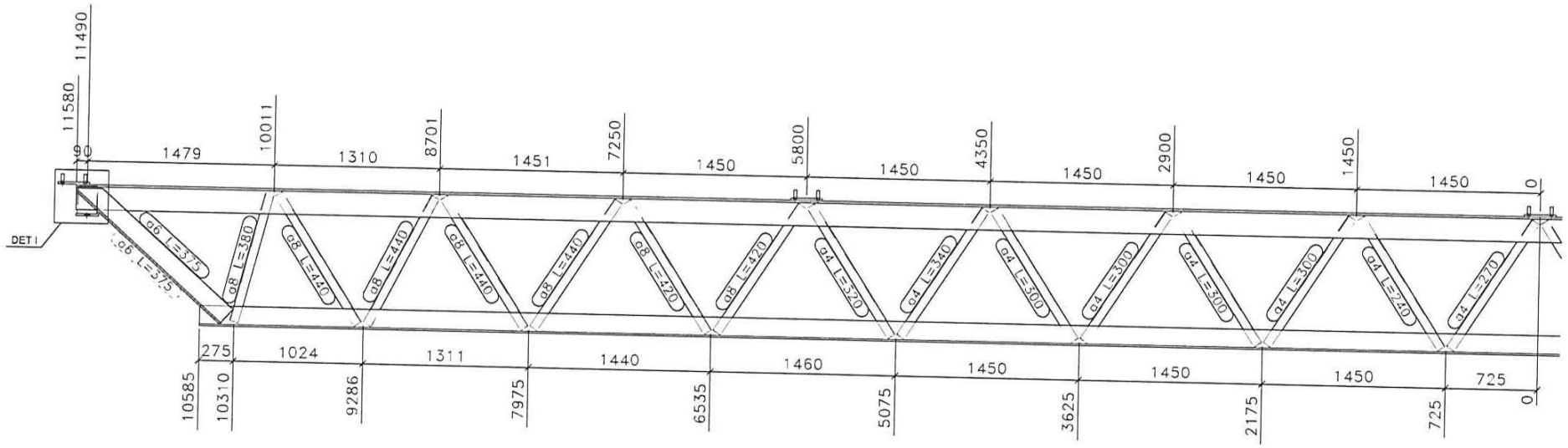

DETAIL
1:25

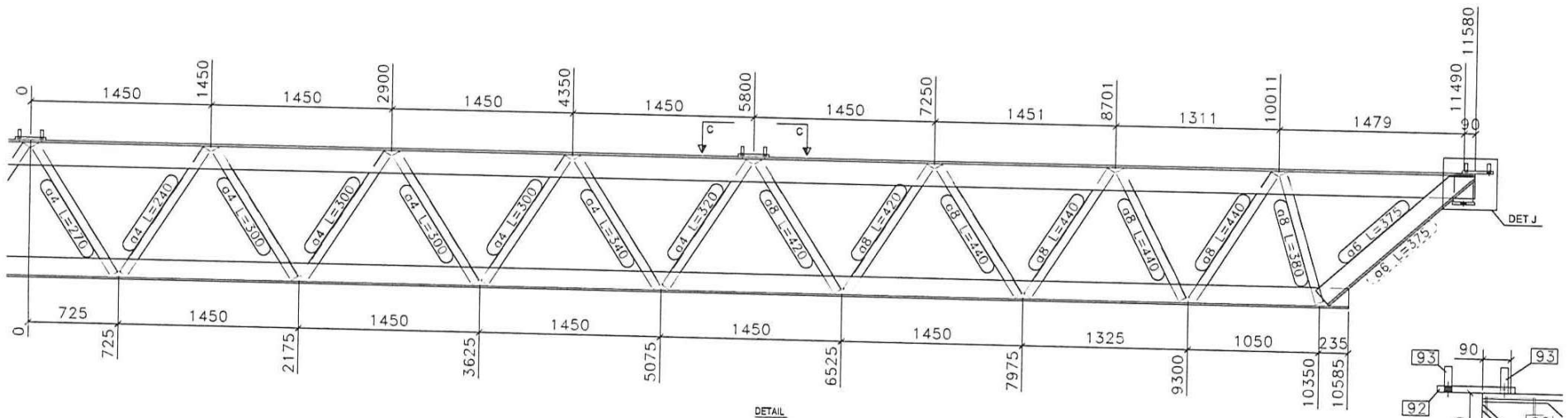

DETAIL
1:25

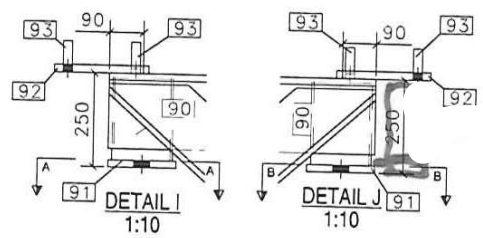

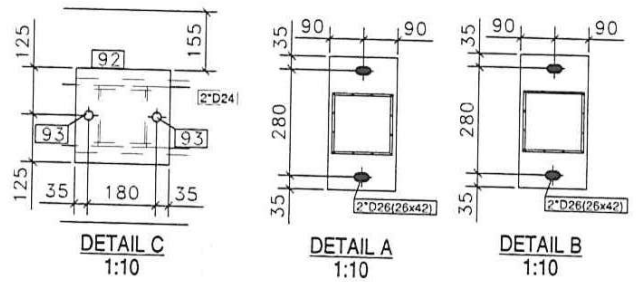

ALLMÄNNA FÖRESKRIFTER

BESTÄMMELSER

EUROKOD 0, 1 & 3
BFS EKS8 NATIONELLA ANPASSNINGAR
SS-EN 1090-2. UTFÖRANDE
AV STÅLKONSTRUKTIONER
DÄR INTE ANNAT ANGES GÄLLER SBI:S
HANDBOK OM TILLÄMPNING AV EN 1090-2

LASTER

BELASTAS AV:
2st TYP2
1st TYP3

FÖRUTSÄTTNINGAR

LIVSLÄNGDKATEGORI: 4

MATERIAL

PLST S355J2 ENL SS-EN 10025-5
VINKELSTÅNG S355J2 ENL SS-EN 10025-3
UNP S355J2 ENL SS-EN 10025-2
FKR S355J2 ENL SS-EN 10219

SKRUV, PINNBULT, MUTTER OCH BRICKA
SS-EN 15048-1 KVALITET 8.8
BRICKOR HV200
SAMTLIGA FÄSTDON SKA VARA
VARMFÖRZINKADE ENL EN ISO 10648

UTFÖRANDE

UTFÖRANDEKLASS EXC2
SVETSUTFÖRANDE: KVALITETSKLASS C
(D FÖR SMÄLTDIKE, ÖVERLAPPNING, TÄNDMÄRKE
OCH ÄNDKRATER)
SKRUVFÖRBAND: EJ FÖRSPÄNDA FÖRBAND
SKA FÖRSES MED BRICKOR
EJ FÖRSPÄNNDA FÖRBAND SÄKRAS MOT
LOSSNING MED KÖRNSLAG

TOLERANSER

TOLERANSKLASS: KLASS 1

ROSTSKYDD
ALLT STÅL SLUNGBLÄSTRAS
OCH MÅLAS MED ALKYD-COMHLACK
GRUND/TÄCKFÄRG C3 [illegible] 200my
FÖRBEHANDLING P2

KULÖR: ENL SENARE BESKED

KONTROLL

ENLIGT SS-EN 1090-2

ÖVRIGT
FÖR SKARVNING AV UNDERRAM SE
SMS STANDARDUTFÖRANDE DOKUMENT K001
ÖVERRAM SKARVAS MED STUMSVETS

VALSKANTER ENLIGT VERKSTANDARD

SVETS AV SKARV FACKVERK
SE SMS STANDARDUTFÖRANDE DOKUMENT K00

FACKVERK TYP20

ANTAL: 1st
VIKT: 4970kg
ÖVERHÖJNING: 75mm

EGENKONTROLL PROJEKTERING	
MOMENT	SIGN
VYPLACERING	
SKALA	
MÄTTSÄTTNIN	
VINKLAR	
SVETSMÄTT	
SEKTIONER	
KULÖR	
POS NR	
VFZ Dränhål	
LOGGA	

BET	ANT	ÄNDRINGEN AVSER	DATUM	SIGN

A3 CERT ISO9001 ISO14001 CERTIFIED
SWEDAC ACKREDITERING 1939

2014-03-17

GRANSKNINGSRITNING

J3M: J3M Byggkonsult AB 0371-301 70 www.j3m.se

RITAD AV	KONSTRUERAD AV	FÖR ANVISNINGAR SE:
JOEL	JOHAN	K001
DATUM	J3M PROJ.NR	PROJ.NR
	1480	

DETALJERAD

SKALA	NUMMER	BET
	TYP20	

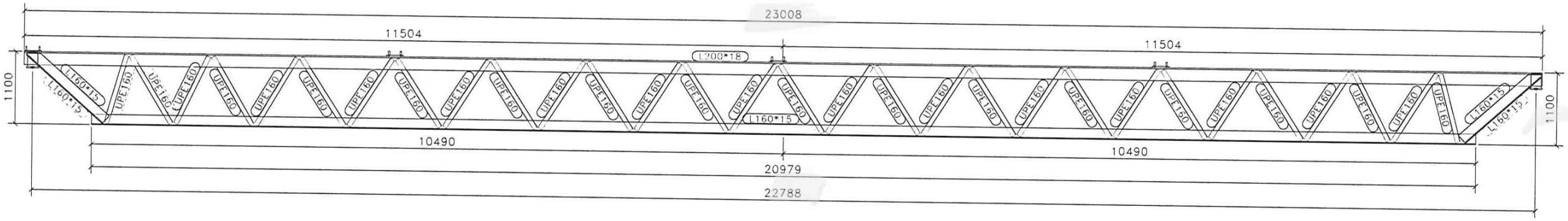

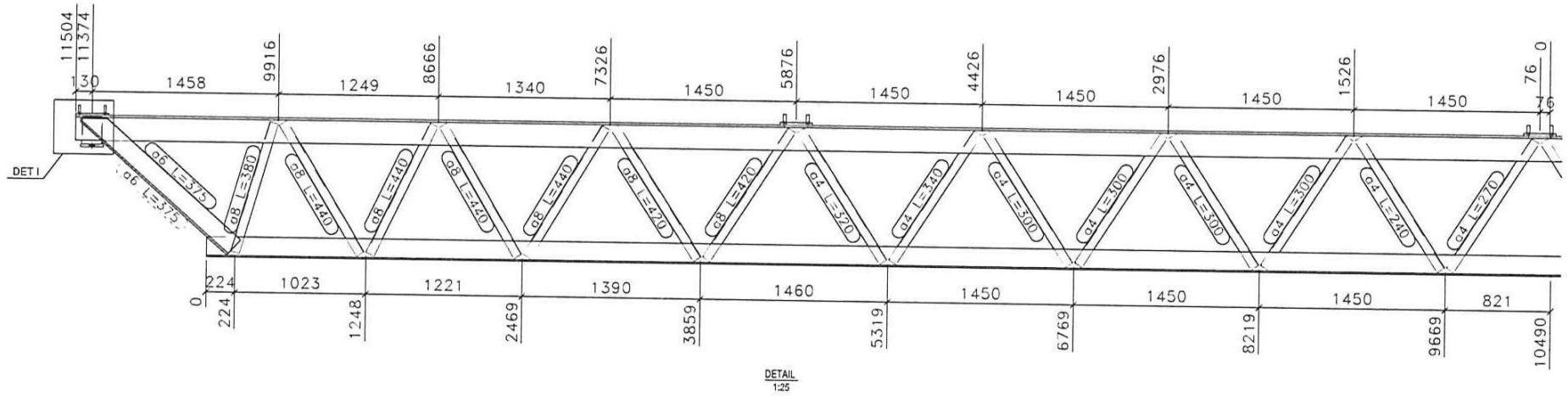

DETAIL
1:25

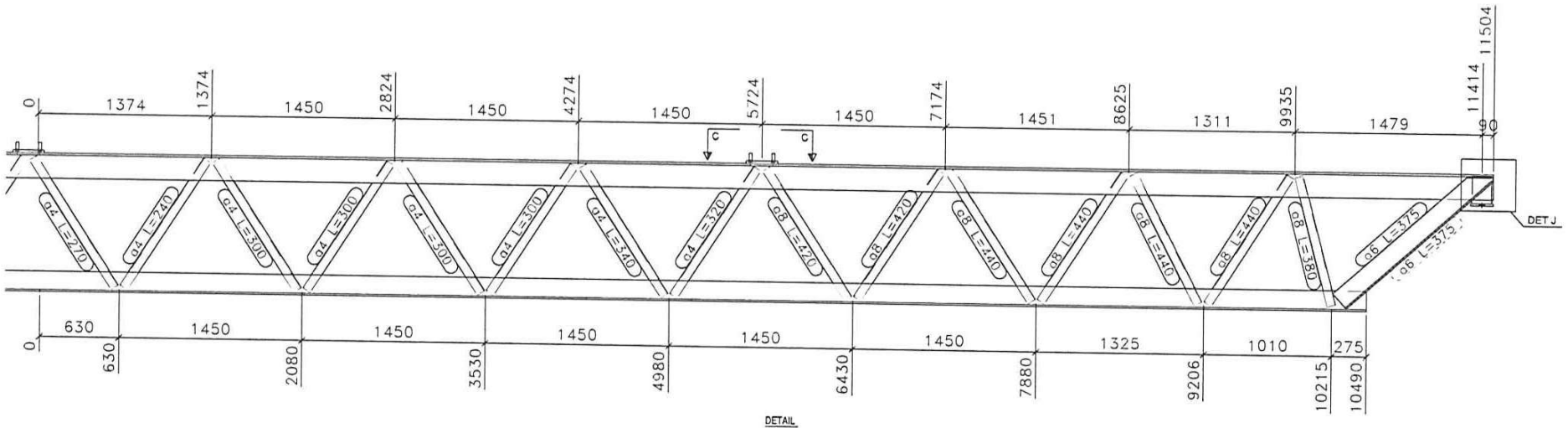

DETAIL
1:25

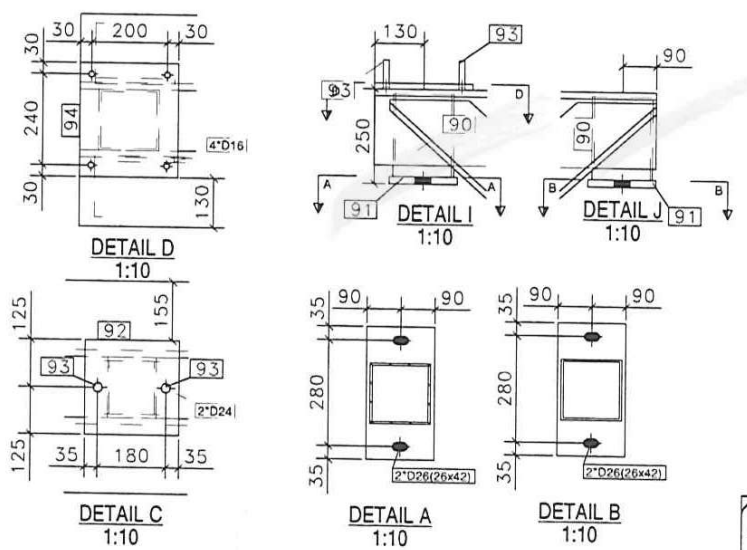

FACKVERK TYP21

ANTAL: 1st
VIKT: 4880kg
ÖVERHÖJNING: 75mm

EGENKONTROLL PROJEKTERING	
MOMENT	SIGN
VYPLACERING	
SKALA	
MÄTTSÄTTNIN.	
VINKLAR	
SVETSMÄTT	
SEKTIONER	
KULÖR	
POS NR	
VF2 Ordnhol	
LOGGA	

ALLMÄNNA FÖRESKRIFTER

BESTÄMMELSER

EUROKOD 0, 1 & 3
BFS EKS8 NATIONELLA ANPASSNINGAR
SS-EN 1090-2, UTFÖRANDE
AV STÅLKONSTRUKTIONER
DÄR INTE ANNAT ANGES GÄLLER SBI:S
HANDBOK OM TILLÄMPNING AV EN 1090-2

LASTER

BELASTAS AV:
1st TYP2
1st TYP3
1st TYP5

FÖRUTSÄTTNINGAR

LIVSLÄNGDKATEGORI: 4

MATERIAL

PLST S355J2 ENL SS-EN 10025-5
VINKELSTÅNG S355J2 ENL SS-EN 10025-3
UNP S355J2 ENL SS-EN 10025-2
FKR S355J2 ENL SS-EN 10219

SKRUV, PINNBULT, MUTTER OCH BRICKA
SS-EN 15048-1 KVALITET 8.8
BRICKOR HV200
SAMTLIGA FÄSTDON SKA VARA
VARMFÖRZINKADE ENL EN ISO 10648

UTFÖRANDE

UTFÖRANDEKLASS EXC2
SVETSUTFÖRANDE: KVALITETSKLASS C
(D FÖR SMÄLTDIKE, ÖVERLAPPNING, TÄNDMÄRKE
OCH ÄNDKRATER)
SKRUVFÖRBAND: EJ FÖRSPÄNDA FÖRBAND
SKA FÖRSES MED BRICKOR
EJ FÖRSPÄNNDA FÖRBAND SÄKRAS MOT
LOSSNING MED KÖRNSLAG

TOLERANSER

TOLERANSKLASS: KLASS 1

ROSTSKYDD
ALLT STÅL SLUNGBLÄSTRAS
OCH MÅLAS MED ALKYD COMBILACK
GRUND/TÄCKFÄRG C3 A3.02 200mym
FÖRBEHANDLING P2

KULÖR: ENL SENARE BESKED

KONTROLL

ENLIGT SS-EN 1090-2

ÖVRIGT
FÖR SKARVNING AV UNDERRAM SE
SMS STANDARDUTFÖRANDE DOKUMENT K001
ÖVERRAM SKARVAS MED STUMSVETS

VALSKANTER ENLIGT VERKSTANDARD

SVETS AV SKARV FACKVERK
SE SMS STANDARDUTFÖRANDE DOKUMENT K001

2014-03-17

GRANSKNINGSRITNING

RITAD AV	KONSTRUERAD AV	FÖR ANVISNINGAR SE:
JOEL	JOHAN	K001
DATUM	JSM PROJ.NR	PROJ.NR
	1480	

DETALJERAD

SKALA	NUMMER	BET
	TYP21	

BET	ANT	ÄNDRINGEN AVSER	DATUM	SIGN

A3 CERT ISO9001 ISO14001 CERTIFIED

SWEDAC ACKREDITERING 1999